第50回中頭地区中学校バドミントン競技大会
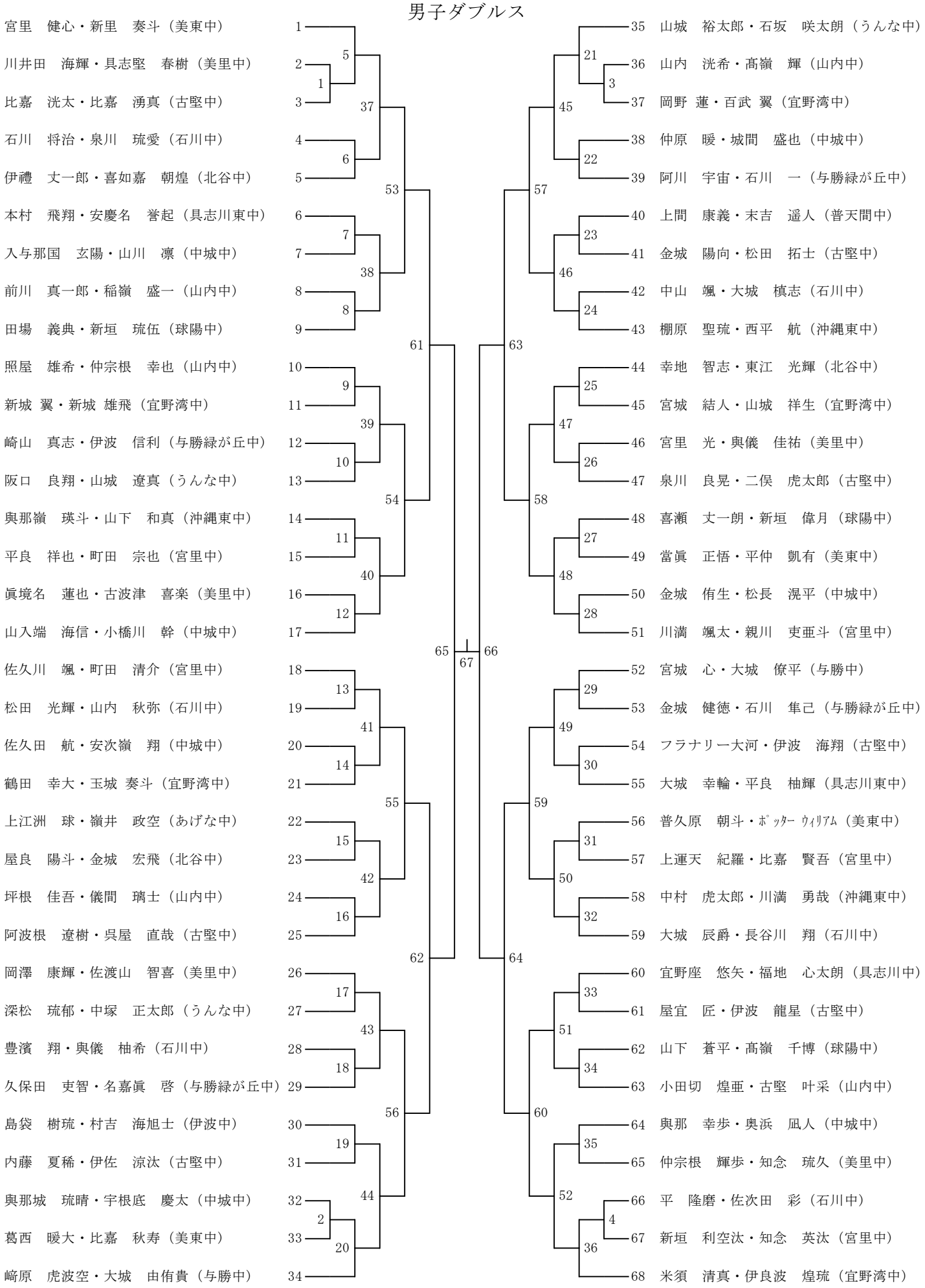
男子ダブルス