第50回中頭地区中学校バドミントン競技大会　(A)

女子シングルス

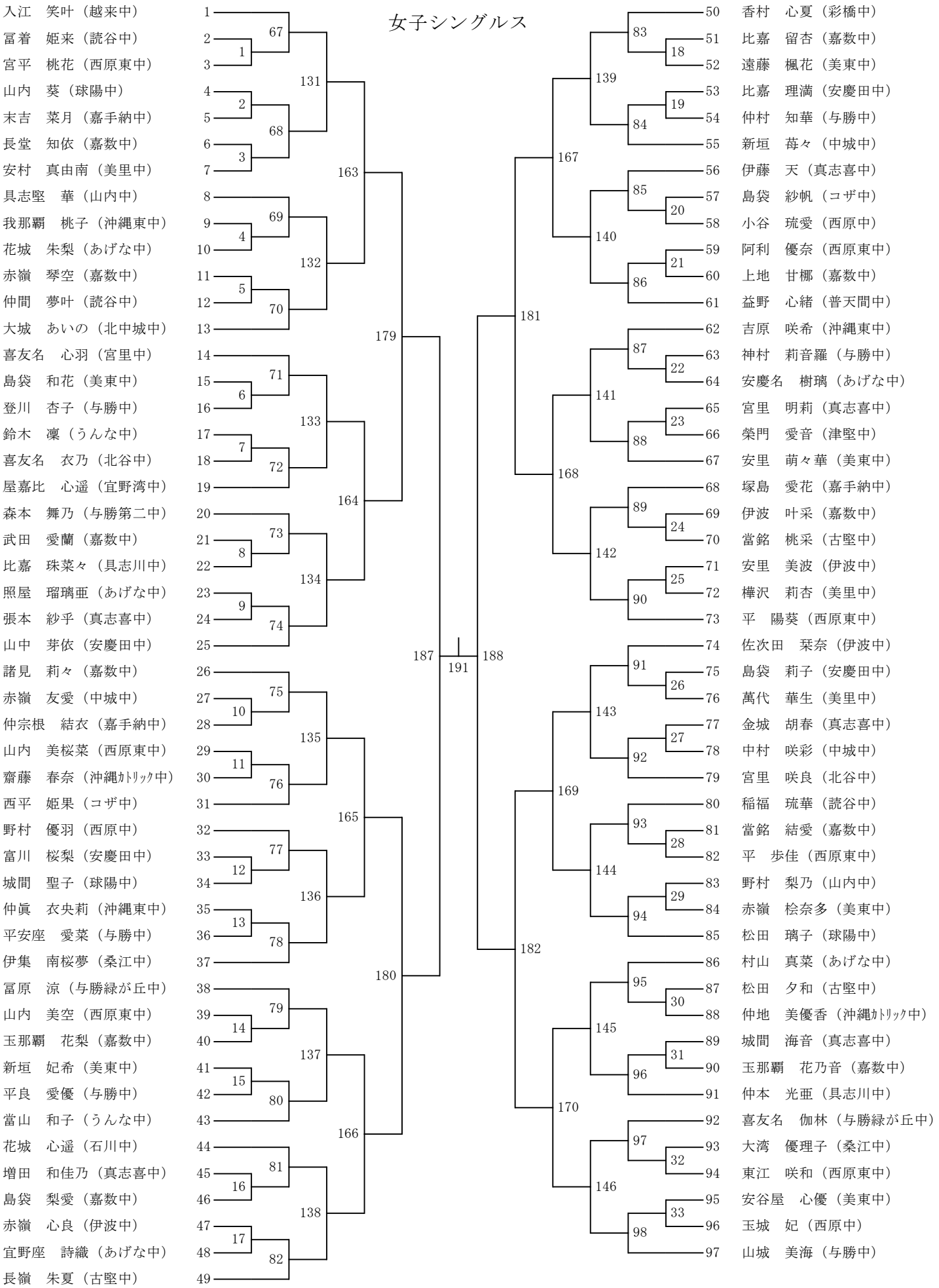

第50回中頭地区中学校バドミントン競技大会　(B)

女子シングルス

98	外間　優奈（うんな中）	
99	崎原　未帆（コザ中）	99
100	山西　結菜（真志喜中）	34
101	我喜屋　紅（沖縄ｶﾄﾘｯｸ中）	147
102	安慶名　春乃（具志川中）	35
103	新垣　美緒（西原東中）	100
104	仲宗根　愛菜（与勝中）	171
105	仲村　絆（安慶田中）	101
106	内嶺　杏南（桑江中）	36
107	兼島　葵（あげな中）	148
108	髙橋　琉愛（嘉数中）	37
109	國場　柚衣（具志川東中）	102
110	吉原　愛海（与勝第二中）	183
111	谷澤　月紫（球陽中）	103
112	豊平　莉好（あげな中）	38
113	仲里　俐宥（西原東中）	149
114	城間　風帆（嘉数中）	39
115	新垣　穂乃花（古堅中）	104
116	大城　怜愛（与勝緑が丘中）	172
117	長浜　紫音（読谷中）	105
118	新里　愛菜（嘉手納中）	40
119	謝敷　柚（伊波中）	150
120	安里　梨沙（中城中）	41
121	宮里　玲佳（美東中）	106
122	福地　香穂（北谷中）	189
123	大城　碧（沖縄東中）	107
124	大城　花菜子（コザ中）	42
125	上里　侑愛（嘉手納中）	151
126	東江　美星（中城中）	43
127	宮平　夢来（西原東中）	108
128	新門　三千花（越来中）	173
129	野原　朱莉（安慶田中）	109
130	浦岡　輝歩（美東中）	44
131	当山　心彩（読谷中）	152
132	大工　芽希（嘉数中）	45
133	牧志　優芽（真志喜中）	110
134	與久田　季里（美里中）	184
135	比嘉　心春（球陽中）	111
136	島袋　舞（与勝中）	46
137	佐久川　穂香（美東中）	153
138	知念　咲希（あげな中）	47
139	山城　里心（伊波中）	112
140	山内　柚乃（うんな中）	174
141	仲田　朱織（山内中）	113
142	當山　優希菜（真志喜中）	48
143	新崎　暖々花（西原東中）	154
144	知念　小百合（嘉数中）	49
145	呉屋　成美（西原中）	114

192		
190		
185	175	155
186		115
146	篠原　にこ（中城中）	
147	森山　美桜（沖縄東中）	50
148	甲斐　望生（嘉数中）	116
149	新垣　美紅（真志喜中）	51
150	津波古　浬杏（美東中）	156
151	島袋　凜（与勝中）	117
152	平田　希光（西原東中）	52
153	我部　歩摘（嘉数中）	118
154	久志　望乃佳（山内中）	176
155	外間　早織（あげな中）	157
156	池間　涼（沖縄ｶﾄﾘｯｸ中）	53
157	奥間　瑠泉（嘉手納中）	119
158	上運天　陽歩（石川中）	54
159	村吉　愛花（伊波中）	158
160	ｻﾌﾟｺﾀ ｻｽｸﾘﾃｨｰ（桑江中）	120
161	金城　このは（西原中）	55
162	髙橋　美花（西原東中）	159
163	城間　メルノ（嘉数中）	121
164	桃原　小桜（彩橋中）	56
165	豊里　心優（古堅中）	177
166	米倉　那月（伊波中）	160
167	岸本　成夢（読谷中）	122
168	屋宜　琉愛（安慶田中）	57
169	多和田　心花（宜野湾中）	178
170	長浜　凜果（読谷中）	123
171	喜屋武　江利南（桑江中）	58
172	大城　優寧（与勝中）	161
173	花城　奏愛（西原東中）	124
174	渡慶次　海音（嘉数中）	59
175	伊波　瑞希（古堅中）	162
176	仲村　羚愛（津堅中）	125
177	仲谷　心希（嘉数中）	60
178	山城　紅弥（宮里中）	126
179	野原　みどり（真志喜中）	61
180	兼本　琉果（あげな中）	127
181	東恩納　結愛（具志川中）	62
182	曾田　ゆりあ（沖縄ｶﾄﾘｯｸ中）	128
183	山城　琴菜（与勝中）	63
184	比嘉　奈々美（真志喜中）	129
185	金城　そらの（うんな中）	64
186	新垣　愛望（嘉数中）	130
187	宮里　朱那（球陽中）	65
188	上運天　莉夏（北谷中）	66
189	古謝　くれあ（嘉手納中）	
190	又吉　紗菜（美里中）	
191	知念　未妃来（安慶田中）	
192	翁長　路美与（嘉数中）	
193	比嘉　心菜（美東中）	
194	前栗藏　ゆりこ（コザ中）	